BONOMI GROUP

RUBINETTERIE BRESCIANE

ERO-SFER

4941

Valvola a sfera per erogazione, cromata, con attacco per portagomma, leva cromata e rosone in acciaio.

Specifiche tecniche

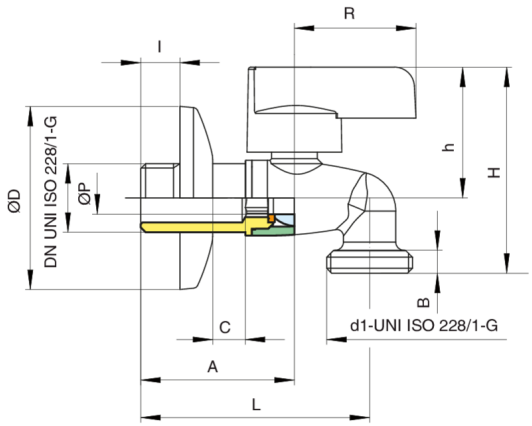

MISURA	DN	BOX	MASTER BOX	CODICE	D1	ØP	I	L	H	H	R	A	B	ØD	C	PN	KG
1/2"	15	20	40	4941040000	3/4	10	12	70	63	40	37,2	47	7	56	-	30	0,18

Limiti di temperatura: -20°C +90°C
Profondità massima 10 mm.
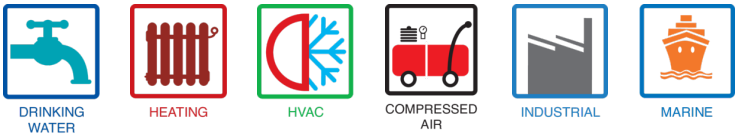
Applicazioni