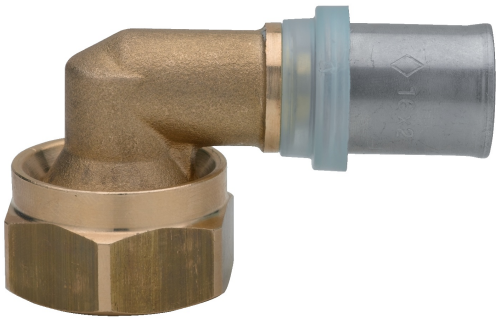

501700

PATENTED

Conexión curva en 2 piezas con asiento piano.

Especificaciones técnicas

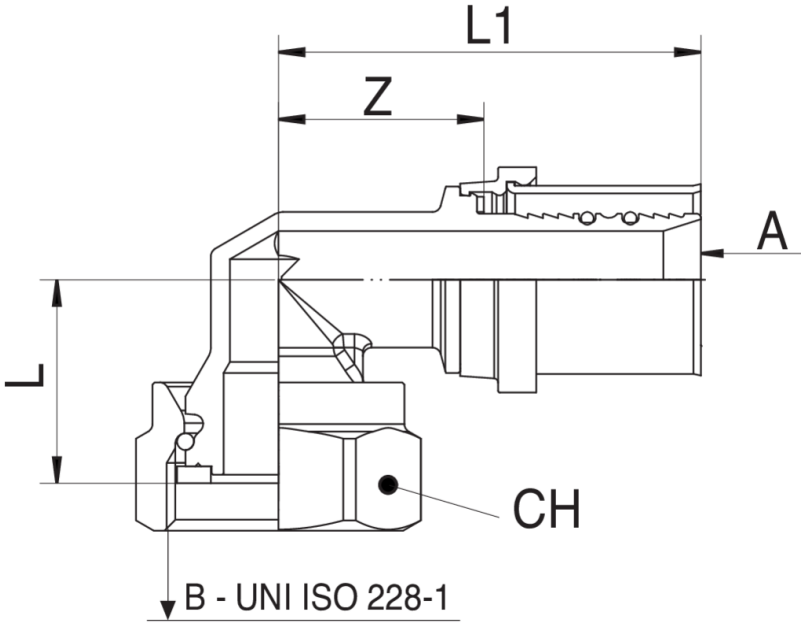

A X B	SP	BAG	BOX	MASTER BOX	CÓDIGO	CH	L	L1	Z
16 x 3/4"	2	5	30	120	5017001605	30	24	37,5	50
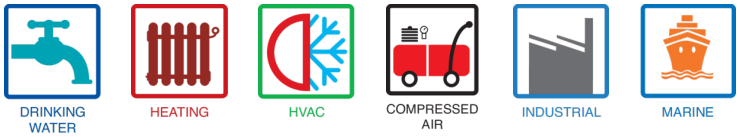
Aplicaciones