BONOMI GROUP

RUBINETTERIE BRESCIANE

BUBBLE-SFER

2U44

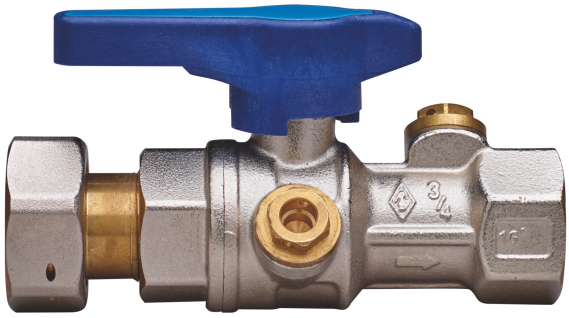

Kugelhahn für den Ausgang des Trinkwasserzählers, voller Durchgang, einerseits Innengewinde, andererseits Überwurfmutter, mit integriertem Rückschlagventil und Druckmessanschluss, Griff aus Technopolymer und Kugel mit automatischer Hinterspülung.

Technische Spezifikationen

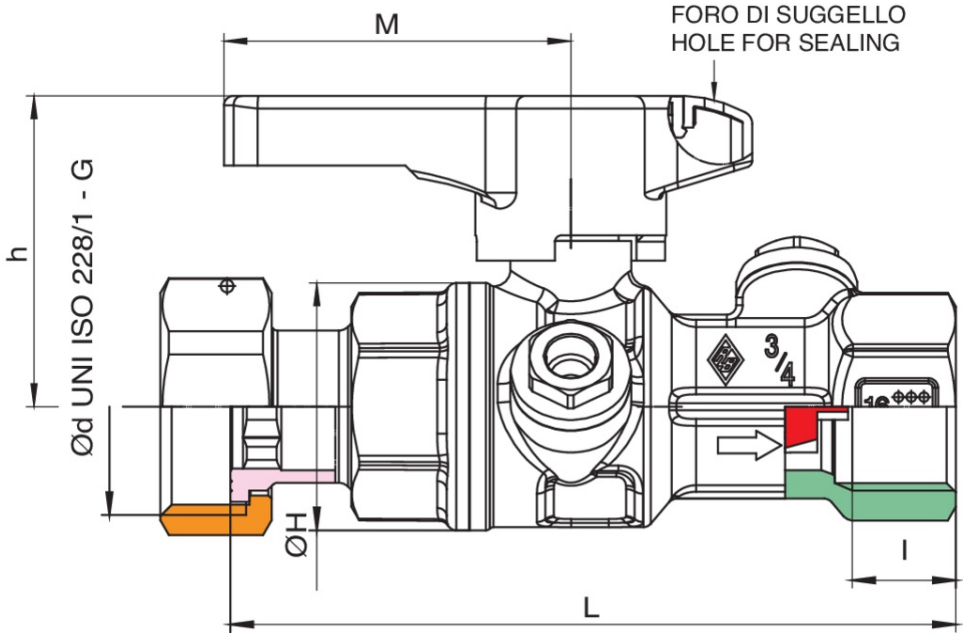

GRÖSSE	BOX	MASTER BOX	CODE	I	ØH	L	M	H	KV	PN	KG
1/2" x 3/4"	10	40	2U44260000	15	33	97,5	54,5	41,5	5	64	0,39
3/4" x 1"	10	20	2U44580000	16,3	39	104	54,5	49	8,8	64	0,59
1" x 1"1/4	6	12	2U44290000	19,1	49	132,5	54,5	53	14,6	64	0,91

Anwendungen

DRINKING WATER

WATER&GAS
MULTIUTILITY ONLY