BONOMI GROUP

RUBINETTERIE BRESCIANE

# BUBBLE-SFER

## 2090

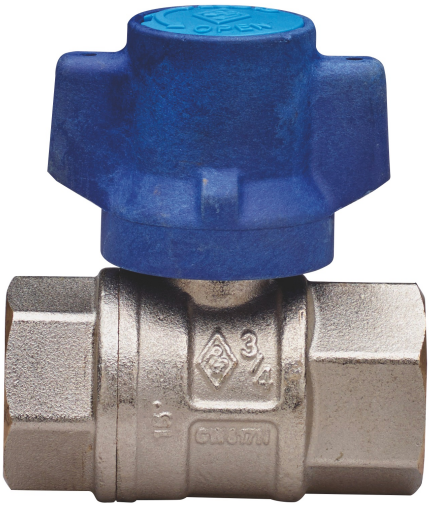

Kugelhahn für Trinkwasser, voller Durchgang, beiderseits Innengewinde, mit **narrensicherem** Flügelgriff und Kugel mit automatischer Hinterspülung.

## Technische Spezifikationen

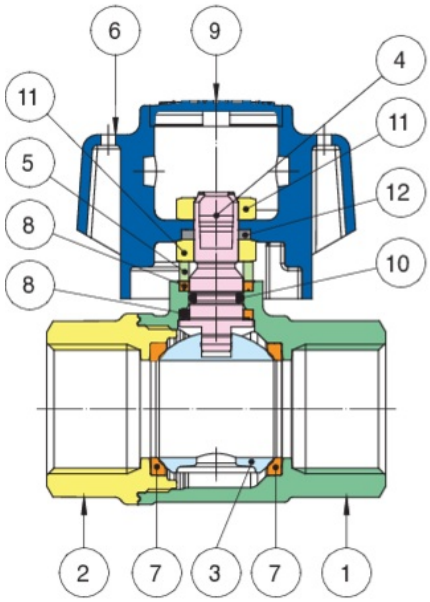


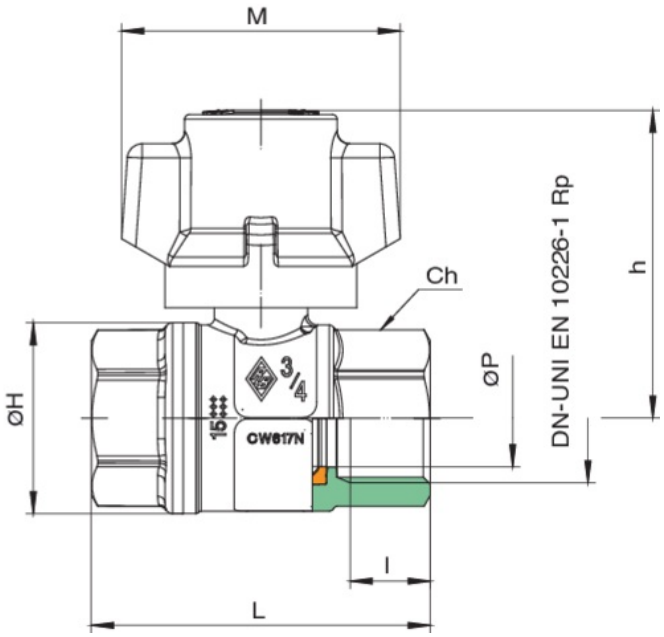

| POSITION | TEILNAME | MATERIAL | NR. STÜCK |
|---|---|---|---|
| 1 | GEHÄUSE | BRASS CW617N UNI EN 12420 | 1 |
| 2 | MUFFE | BRASS CW617N UNI EN 12420 | 1 |
| 3 | KUGEL | BRASS CW617N UNI EN 12420 | 1 |
| 4 | SPINDEL | BRASS CW614N UNI EN 12164 | 1 |
| 5 | VORSPANNING | BRASS CW614N UNI EN 12164 | 1 |
| 6 | GRIFF | PAmxD6 | 1 |
| 7 | KUGELDICHTUNG | PTFE | 2 |
| 8 | STOßHEMMENDE DICHTUNG | PTFE | 2 |
| 9 | KAPPE | PE | 1 |
| 10 | O-RING | NBR | 1 |
| 11 | MUTTER | STEEL CL 04 | 2 |
| 12 | SCHEIBE | STEEL | 1 |

| GRÖSSE | DN | BOX | MASTER BOX | CODE | ØP | I | L | ØH | CH | M | H | KV | PN | KG |
|---|---|---|---|---|---|---|---|---|---|---|---|---|---|---|
| 1/2" | 15 | 15 | 60 | 2090040000 | 15 | 15 | 62 | 33 | 27 | 57 | 55,5 | 16,3 | 64 | 0,27 |
| 3/4" | 20 | 10 | 40 | 2090050000 | 20 | 16,3 | 69 | 39 | 32 | 57 | 63 | 29,5 | 64 | 0,37 |
| 1" | 25 | 10 | 20 | 2090060000 | 25 | 19,1 | 83 | 49 | 38 | 57 | 66,5 | 43 | 64 | 0,57 |

# Anwendungen

DRINKING WATER

MULTIUTILITY ONLY